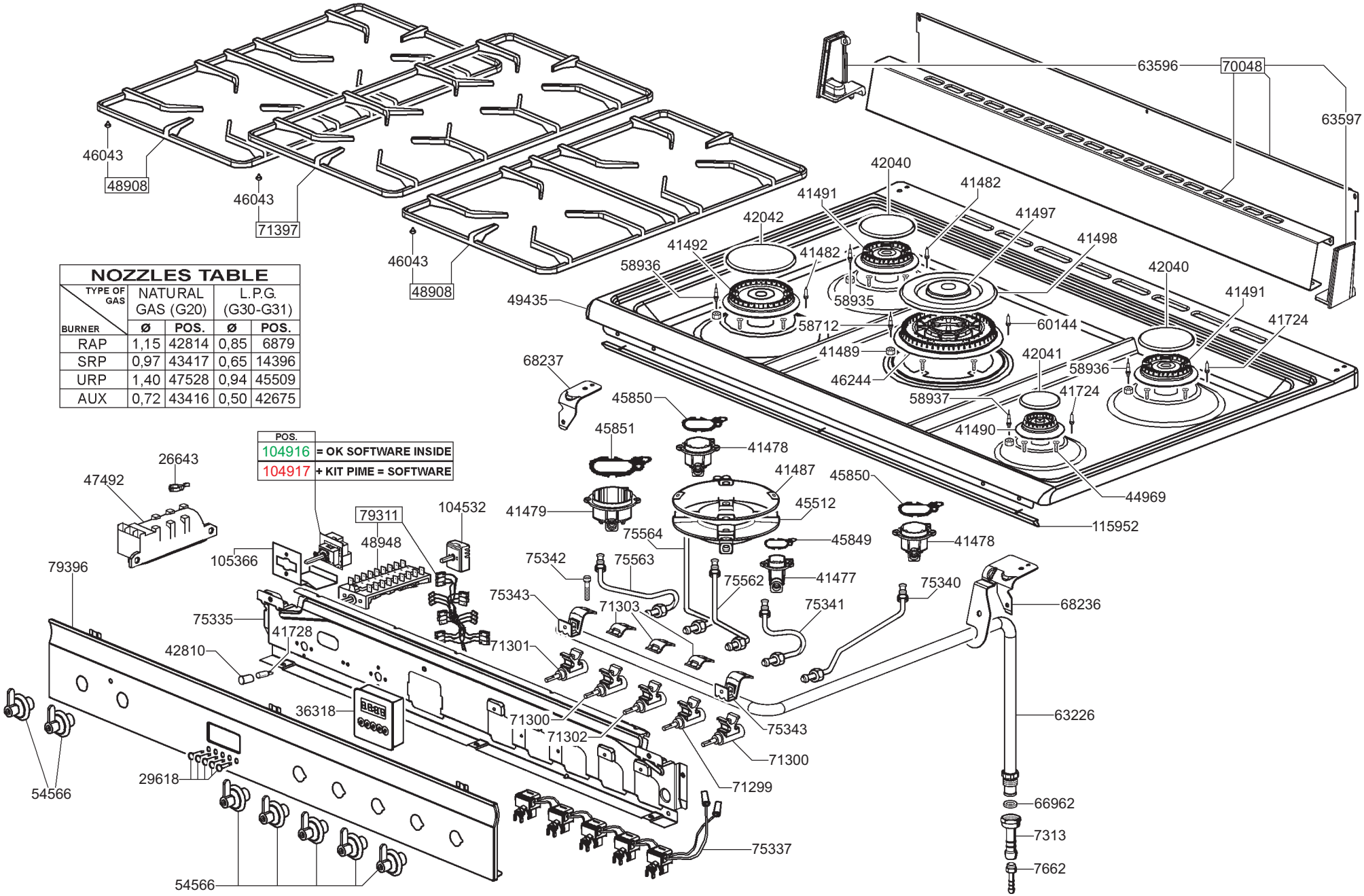

NOZZLES TABLE

TYPE OF GAS / BURNER	NATURAL GAS (G20)		L.P.G. (G30-G31)	
	Ø	POS.	Ø	POS.
RAP	1,15	42814	0,85	6879
SRP	0,97	43417	0,65	14396
URP	1,40	47528	0,94	45509
AUX	0,72	43416	0,50	42675

POS.	
104916	= OK SOFTWARE INSIDE
104917	+ KIT PIME = SOFTWARE

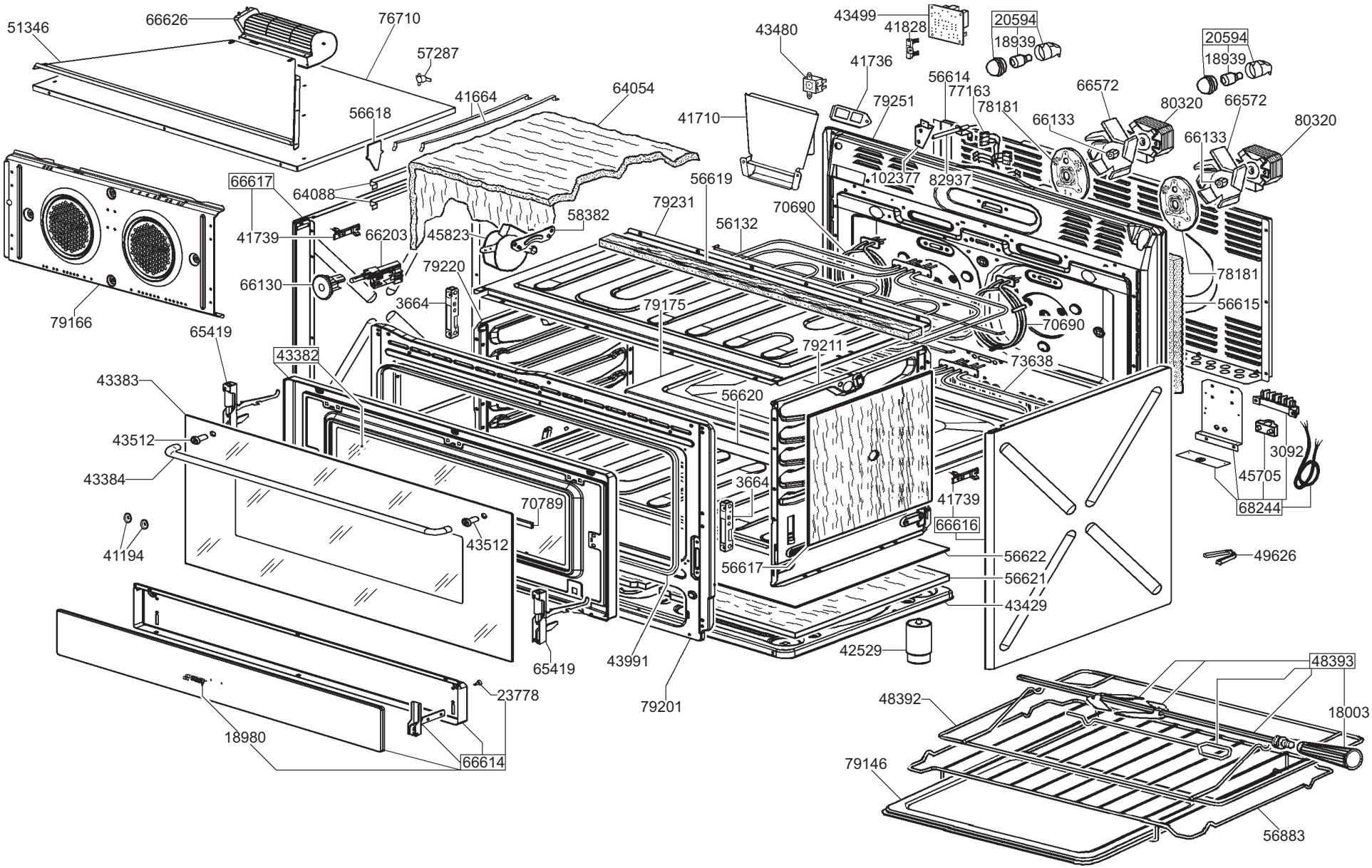
51346
66626
76710
57287
41664
56618
64054
41710
43480
43499
41828
20594
18939
41736
79251
56614
77163
78181
66572
80320
66133
102377
82937
66617
64088
41739
66203
45823
58382
79231
56132
56619
70690
66130
79220
3664
79166
65419
43382
43383
43512
43384
79175
79211
73638
56620
78181
56615
70690
3092
45705
68244
41739
66616
70789
43512
41194
56622
56621
43429
49626
56617
42529
43991
65419
23778
79201
18980
66614
48393
48392
18003
79146
56883